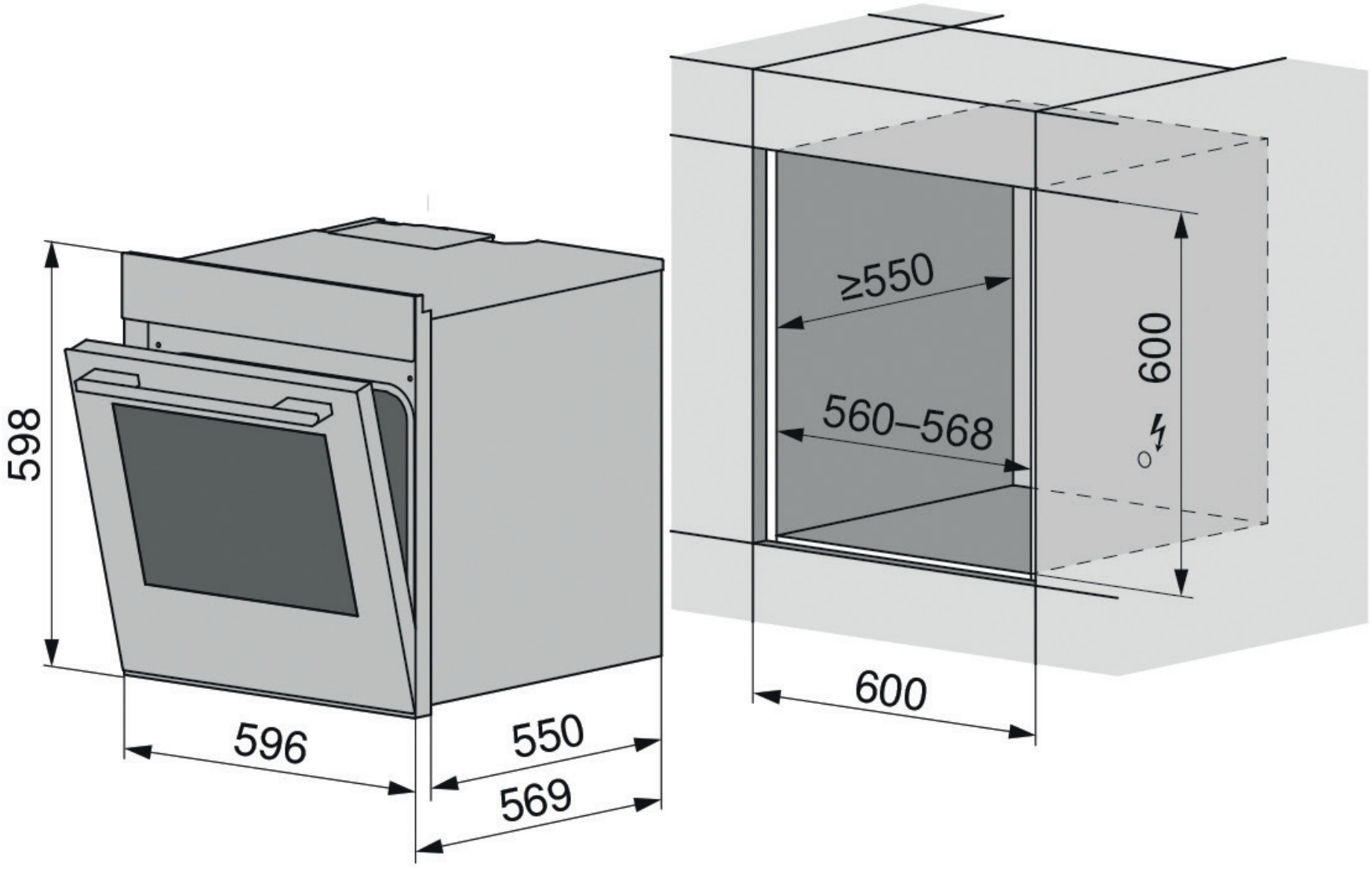
598
596
550
569
≥550
560–568
600
600